Rev	Datum	Door
-	24-8-2020	TW

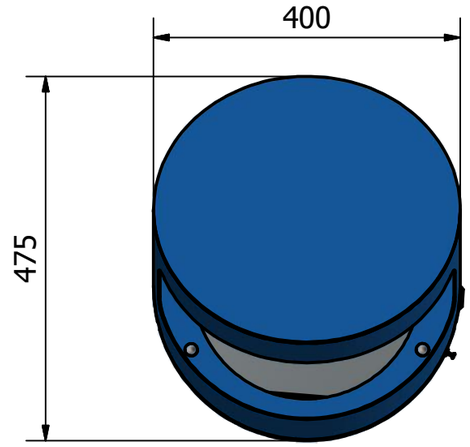

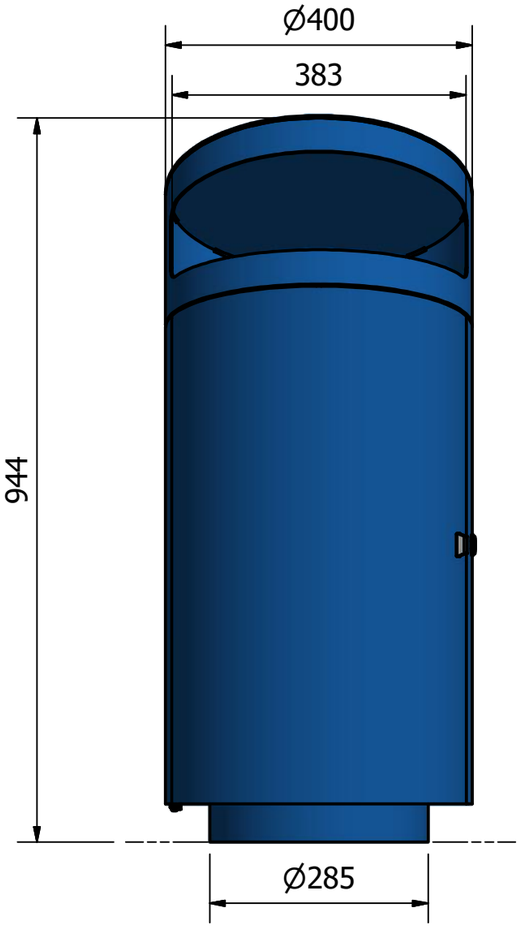

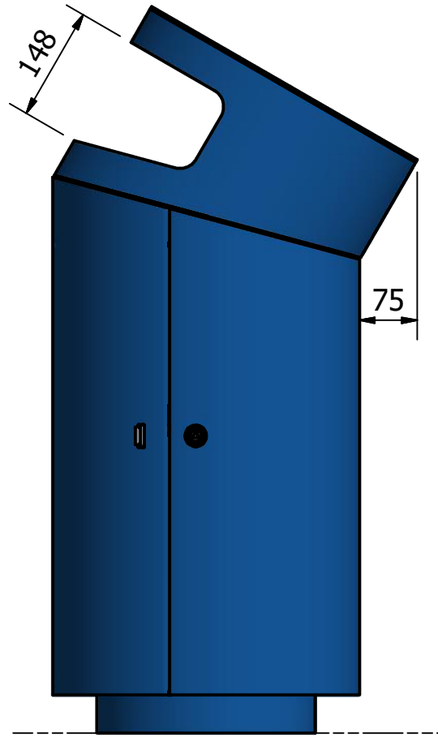

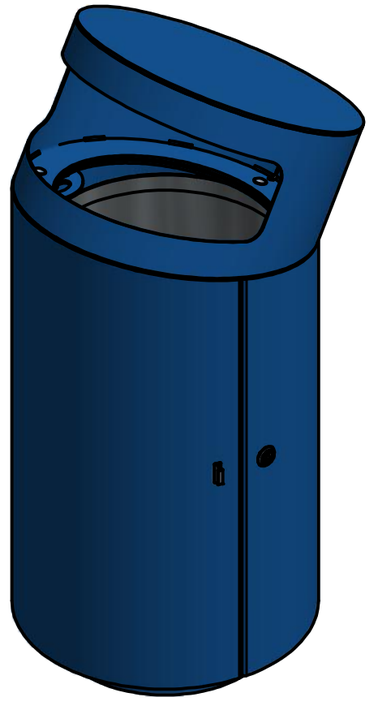

Falco BV Postbus 18 7670AA Vriezenveen	T +31 (0)546 55 44 44 F +31 (0)546 56 11 15 I www.falco.nl	Artikelcode: PC33.370.000	Revisie: -
Tekenaar: TW	Maateenheid: mm	Omschrijving: FalcoKink afvalbak 75l, in RAL	Formaat: A3
Getekend: 23-8-2020	Schaal: 1 : 8		
Documentnr.: E0066813.dwg -	Blad: 1 /1		